38210502444

GENIE

ENSAMBLAJE/INSTALACIÓN

Modelos de transmisión por tracción del tornillo

CONSIDERACIONES ANTES DE LA INSTALACIÓN

Este operador incluye las piezas y accesorios necesarios para la instalación en la MAYORÍA de los garajes y de las puertas de garaje. Hay muchas variantes de garajes y de puertas de garajes. Podrían necesitarse algunas piezas y accesorios adicionales para la instalación en SU garaje y para SU puerta de garaje. Mientras lee estas instrucciones, tenga en cuentas los artículos adicionales que puede necesitar. Para obtener ayuda de un distribuidor profesional Genie® local llame al Servicio al Cliente al 1-800-35-GENIE.

Hay algunas áreas específicas que podrían requerir materiales adicionales. **Mida la altura de su puerta. Para puertas que miden más de 2,13 m (7') pero que no superan los 2,44 m (8') de altura, necesitará el kit de extensión de riel para que la puerta pueda abrirse por completo.** **Consulte la sección 3 -** El cabezal sobre la puerta de garaje donde se usan resortes de torsión ¿se extiende lo suficiente sobre el/los resorte(s) para permitir el montaje de la abrazadera del cabezal? Si no es así o si no está seguro, probablemente necesitará un trozo de madera de 5,08 cm (2") x 15,24 cm (6") para extenderlo a lo largo de los montantes de pared. **Consulte la sección 5 -** El área superior donde montará el operador. Si tiene un techo acabado, necesitará una pieza de hierro en ángulo, la que se puede extender a lo largo de las vigas de cerchas. **Consulte la sección 8 -** ¿Hay madera a lo largo de los carriles de la puerta, cerca del piso, donde Safe-T-Beam® se puede montar fácilmente o necesita sujetadores u otro material para montarla al carril? ¿Necesita abrazaderas de extensión o bloques de madera para extender la Safe-T-Beam lo suficientemente fuera de la pared para que no se vean los aditamentos para puertas?

¿Hay un tomacorriente a menos de aproximadamente 91,44 cm (3') del punto donde se colocará el operador? Si no lo está, deberá ponerse en contacto con un electricista calificado.

Verifique la condición de la puerta y de todos los aditamentos asociados: rieles, resortes, bisagras y rodillos. ¿Hay algo flojo o que parece desgastado? Si es así, llame a un profesional capacitado para que lo evalúe y repare, de ser necesario. **NO** INTENTE AJUSTAR LOS RESORTES O LAS PIEZAS ADJUNTAS

Opere la puerta en modo manual. ¿Se mueve libre y suavemente? Verifique el equilibrio de la puerta: levántela para abrirla parcialmente y suéltela. Debería mantenerse fija y moverse de manera muy lenta. Si no es así, llame a un profesional capacitado para que la repare.

Quite todas las cuerdas y retire o deshabilite todas las cerraduras conectadas a la puerta de garaje. También se recomienda que se retiren las manijas en T. Se recomienda dejar las manijas de anilla de levantamiento cerradas sin partes sobresalientes.

VIDEO DE ENSAMBLAJE E INSTALACIÓN

Escanee este código para ver videos de instalación
O véalos en el sitio web de Genie:
www.GenieCompany.com

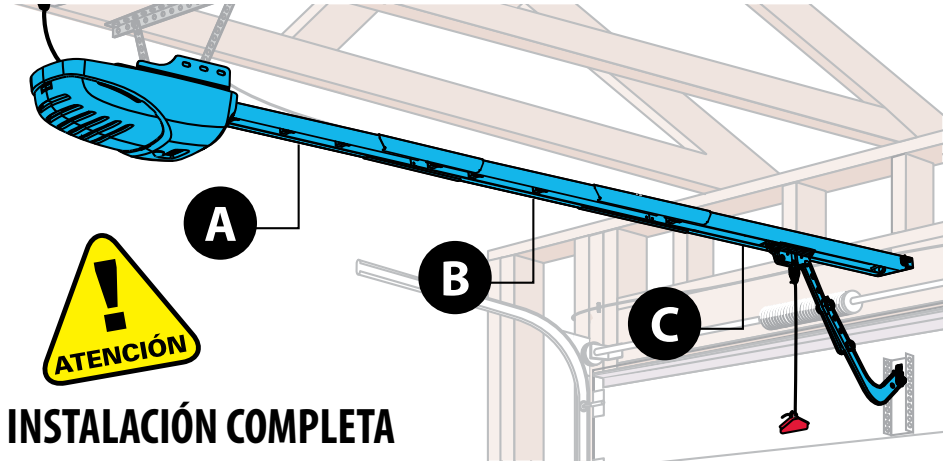

INSTALACIÓN COMPLETA

IMPORTANTE INSTALACIÓN INSTRUCCIONES

POSIBLES PELIGROS

Las puertas que se abren hacia arriba son objetos grandes y pesados que se mueven con la ayuda de resortes a alta tensión y motores eléctricos. Ya que los objetos son móviles, los resortes bajo tensión y los motores eléctricos pueden provocar lesiones, su seguridad y la de otros dependen de la lectura de la información en este póster de instalación. Si tiene preguntas o no entiende la información aquí presente, llame a The Genie Company **(1-800-35-Genie)**. En esta sección y en las siguientes, los términos Peligro, Advertencia y Precaución se utilizan para enfatizar la información de seguridad importante.

PELIGRO Indica una situación de peligro inminente que, de no evitarse, resultará en muerte o lesiones graves.

ADVERTENCIA Indica una situación de riesgo posible que, de no evitarse, podría resultar en muerte o lesiones graves.

PRECAUCIÓN Indica una situación potencialmente peligrosa que, de no evitarse, podría resultar en lesiones o daño a la propiedad.

NOTA se utiliza para indicar pasos a seguir o consideraciones importantes.

ADVERTENCIA

PARA REDUCIR EL PELIGRO DE LESIONES GRAVES O MUERTE, LEA Y SIGA TODAS LAS INSTRUCCIONES DE SEGURIDAD, DE INSTALACIÓN Y DE FUNCIONAMIENTO.

Si tiene preguntas o no entiende alguna instrucción, llame a The Genie® Company o al distribuidor autorizado local de Genie® Factory.

- **NO** instale el operador en una puerta con equilibrio incorrecto. Una puerta con el equilibrio incorrecto podría causar lesiones graves. Un técnico capacitado con las herramientas e instrucciones adecuadas debe realizar las reparaciones y ajustes de cables, ensamblaje de resortes y otros aditamentos.
- Quite todas las cuerdas y retire o deshabilite todas las cerraduras conectadas a la puerta antes de instalar el operador.
- Si es posible, instale el operador de puerta a 2,13 m (7') o más del piso. Para los productos que cuentan con un sistema de liberación de emergencia, instálelo a su alcance pero a un mínimo de 1,93 m (6') del piso. Evite que entre en contacto con vehículos para que no se produzca una liberación accidental.
- **NO** conecte el operador a la fuente de alimentación hasta que se le indique..
- Localice el botón de la consola de pared: A) En un lugar visible desde la puerta. B) A una altura mínima de 1,52 m (5') para que los niños no puedan alcanzarlo. C) Alejado de todas las piezas en movimiento de la puerta
- Instale la etiqueta de ADVERTENCIA atrapada al lado del botón de la pared o de la consola. Instale la manija de liberación de emergencia en el cable de liberación de emergencia.
- El operario debe dar marcha atrás cuando la puerta hace contacto con un objeto de 3,81 cm (1-1/2 pulg) que se encuentra en el piso en el medio del paso de la puerta. Esto es para el tamaño de una tabla plana acostada de 5,08 cm (2") x 10,16 cm (4").

ADVERTENCIA

Una puerta en movimiento podría provocar lesiones graves o la muerte.

- Mantenga a las personas alejadas de la abertura mientras la puerta está en movimiento.
- **NO** permita que los niños jueguen con el operador de la puerta.
- **NO** haga funcionar una puerta que se atasca o que tenga un resorte roto.

ADVERTENCIA

Una descarga eléctrica podría ocasionar lesiones graves o la muerte.

- Apague el suministro eléctrico antes de retirar la cubierta del operador.
- Cuando reemplace la cubierta, asegúrese de que los cables eléctricos no están atrapados o cerca de las partes en movimiento.
- El operador debe tener una puesta a tierra adecuada.

ADVERTENCIA

ADVERTENCIA: NIVEL DE TENSIÓN DEL RESORTE ALTO

- **NO** intente quitar, reparar o ajustar los resortes o cualquier cosa que esté sujetada a los resortes de la puerta, como los bloques de madera, las abrazaderas de acero, los cables u otros artículos similares.
- Un técnico capacitado en el sistema de la puerta debe realizar las reparaciones y ajustes con las herramientas e instrucciones adecuadas.

ALTO

¿NECESITA AYUDA O TIENE PREGUNTAS?
***NO DEVUELVA* el producto a la tienda.**
Llame a Genie: 1-800-354-3643
o visite www.geniecompany.com

ALTO

HERRAMIENTAS RECOMENDADAS

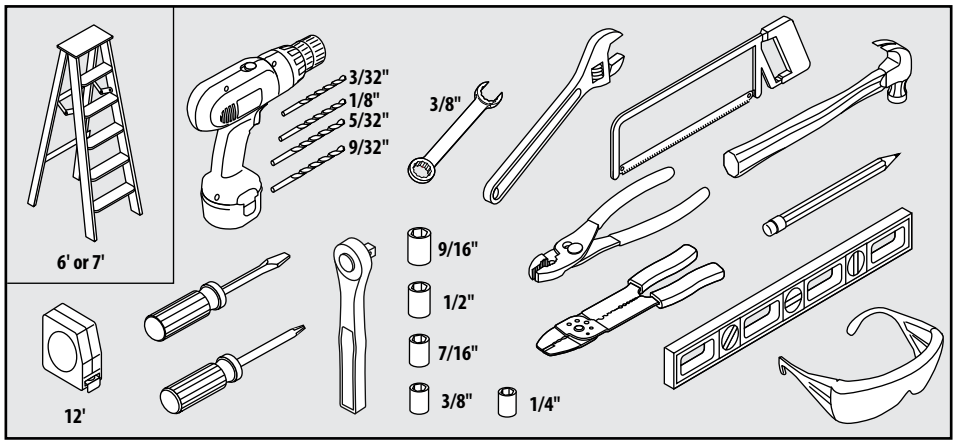

BOLSAS DE ADITAMENTOS

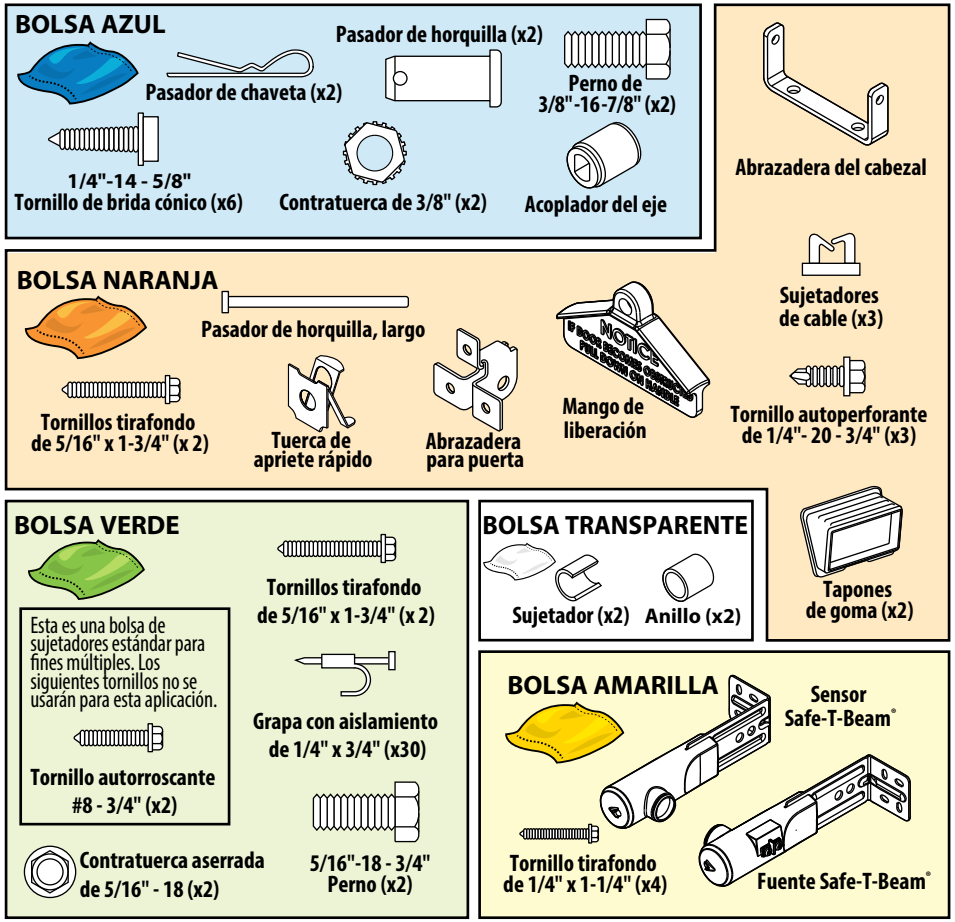

PIEZAS INCLUIDAS

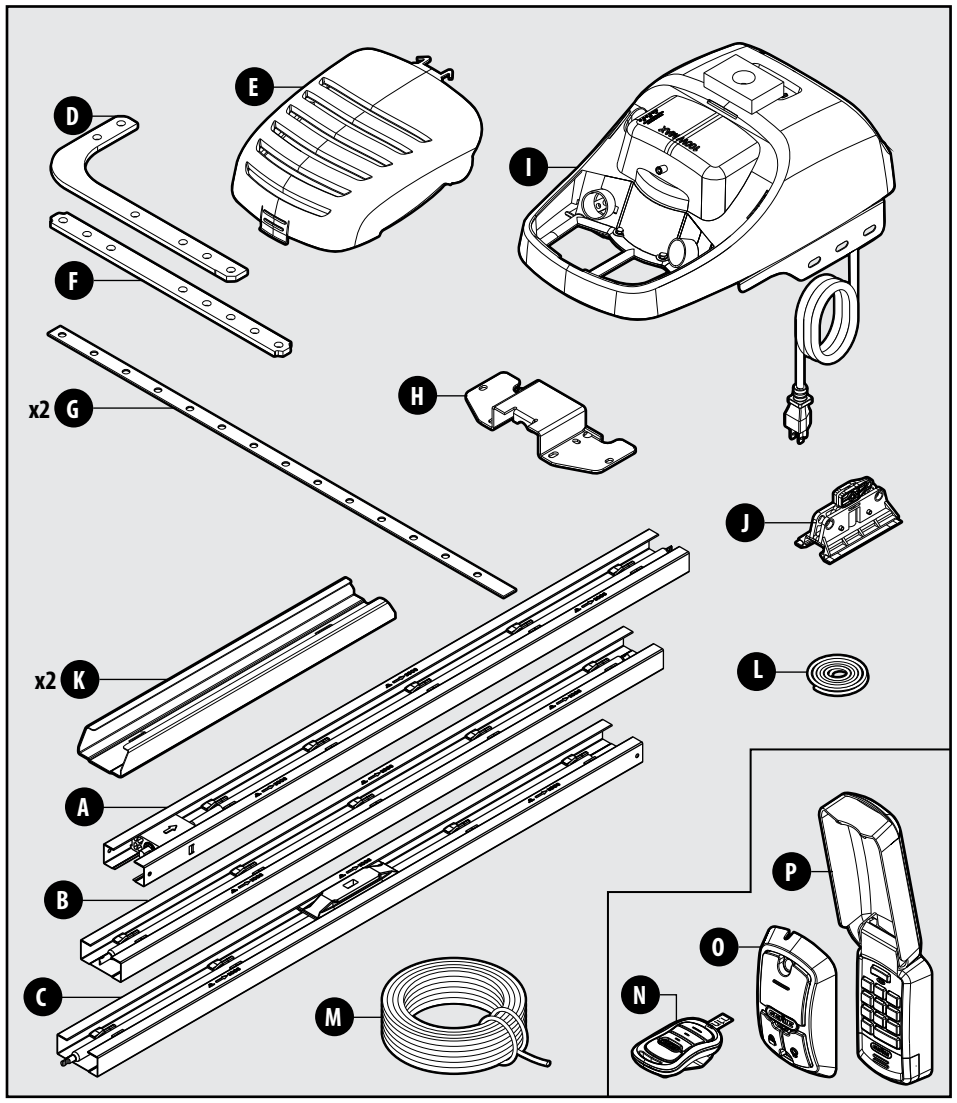

LISTA DE PIEZAS

- **(A)** Sección de riel exterior del cabezal
- **(B)** Sección de riel medio
- **(C)** Sección de riel exterior de la puerta
- **(D)** Brazo curvo de la puerta
- **(E)** Cubierta de la mica del cabezal
- **(F)** Brazo recto de la puerta
- **(G)** Placas de montaje
- **(H)** Abrazadera del cabezal
- **(I)** Cabezal
- **(J)** Elemento deslizante
- **(K)** Conector del riel
- **(L)** Cable de liberación de emergencia
- **(M)** Safe-T-Beam y cable eléctrico de la consola de pared
- **(N)** Control remoto
- **(O)** Consola de pared
- **(P)** Teclado inalámbrico (opcional en algunos modelos)

1 ENSAMBLE DE RIEL
(BOLSA TRANSPARENTE)

ATENCIÓN

1. Revise la altura de la puerta, las puertas que miden más de 2,13 m (7') pero que no superan los 2,44 m (8') de altura necesitan un kit de extensión de riel (disponible en las principales tiendas minoristas)
2. Si necesita un kit de extensión, *DEBE LEER POR COMPLETO LAS INSTRUCCIONES Y ADVERTENCIAS DEL KIT DE EXTENSIÓN ANTES DE PROCEDER.*

1a. Deslice un conector del riel (K) sobre la sección de riel exterior del cabezal (A) hasta que quede seguro en su posición. Si es necesario desbloquear el conector del riel, use el destornillador de cabeza plana para plegar suavemente la lengüeta hacia arriba y retirar el conector. Una vez que lo retire, doble la lengüeta hacia abajo para asegurarla con el riel.

1b. Deslice la sección de riel medio (B) en el conector del riel (K) hasta que quede seguro en su posición.

1c. Deslice el segundo conector del riel (K) sobre el otro extremo de la sección de riel medio (B) hasta que quede seguro en su posición.

1d. Deslice la sección de riel exterior de la puerta (C) en el conector del riel (K) hasta que quede segura en su posición.

1e. Alinee las ranuras a lo largo del elemento deslizante (J) en el riel exterior de la puerta (C) Deslice el postigo sobre el bastidor hasta que quede sujeto en su lugar.

1f. Asegure la tracción del tornillo de cada sección con (2) anillos y (2) sujetadores. De ser necesario, presione sobre el elemento deslizante/bastidor y luego inserte el tornillo en la sección de riel exterior (C) para que coincida con el tornillo en la sección de riel medio (B).

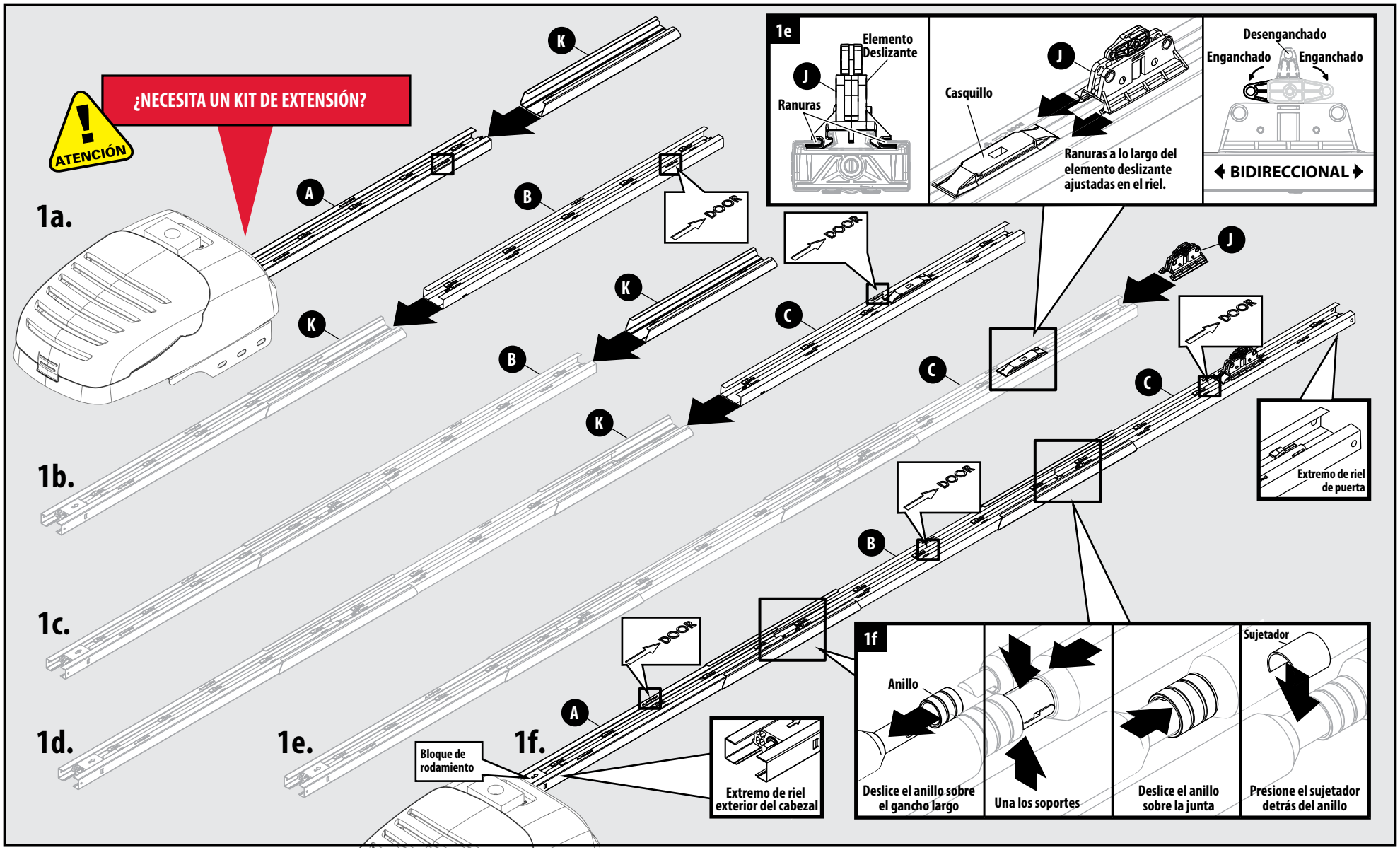

2 FIJE EL RIEL AL CABEZAL (BOLSA AZUL)

2a. Voltee el riel (A) con el lado abierto hacia abajo y deslice el orificio grande el acoplador del eje sobre la activación por tornillo.

2b. Alinee el orificio pequeño del acoplador del eje con el eje del motor y deslice la activación por tornillo y el acoplador juntos en el eje del motor.

NOTA: *Se puede rotar el eje del motor con una llave inglesa de 3/8".*

NOTA: *El orificio grande encaja en la activación por tornillo y el orificio pequeño, en el eje del motor.*

NOTA: *La luz/mica del cabezal se colocará a espaldas de la puerta.*

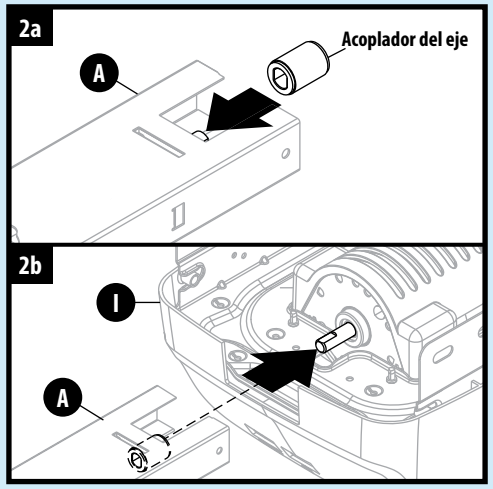

2c. Ubique la abrazadera del cabezal (H) en la parte superior del riel e introduzca la lengüeta de la abrazadera (recuadro) en la ranura del riel y del bloque plástico de rodamientos.

2d. Alinee los orificios de la abrazadera del cabezal (H) con los orificios del cabezal (I) y asegure con tornillos para brida cónicos de 1/4"-14 - 5/8". NO apriete demasiado los tornillos.

NOTA: *La lengüeta de la abrazadera del cabezal debe ajustarse a través de la ranura del riel y dentro del bloque plástico de rodamientos.*

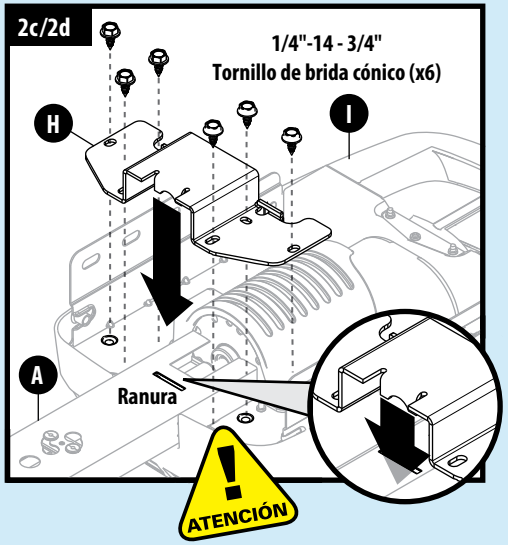

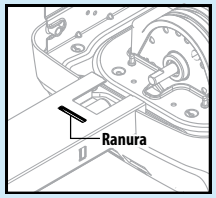

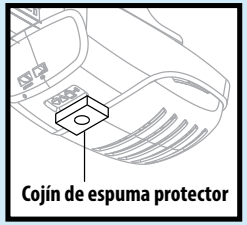

NOTA: *Para evitar daños en el sensor del motor (no en todos los modelos)* ***NO*** *retire el cojín de espuma del lado inferior del cabezal.*

3 SOPORTE DEL RIEL DE MONTAJE EN EL TRAVESAÑO (BOLSA NARANJA)

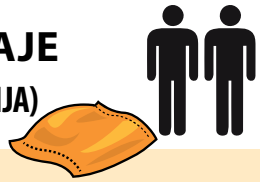

3a. Determine el "punto de recorrido más alto" de la puerta.

1. Súbase a una escalera al lado de la puerta de su garaje.
2. Haga que alguien levante la puerta para abrirla lentamente.
3. A medida que la puerta se eleva, encuentre el punto más alto en el que la puerta se extiende por encima de los carriles. Ese es el punto de recorrido más alto de la puerta. Para las puertas seccionales, dicho punto suele ser aquel en el que el rodillo superior de la puerta sale de la porción curva del carril a la sección horizontal a medida que la puerta se eleva.
4. Use una cinta métrica para determinar la distancia entre el punto de recorrido más alto de la puerta al piso.

3b. Coloque una marca en el cabezal en el punto de recorrido más alto de la puerta, preferentemente en el centro de la puerta (medido de lado a lado).

3c. Ubique la abrazadera del cabezal por encima del punto de recorrido más alto:

- **2-1/2" por encima para las puertas seccionales (con bisagras).**
- **6" por encima para puertas de una pieza (sin bisagras).**

3d. Taladre orificios guía de 5/32" en el cabezal y fije la abrazadera con tornillos tirafondo 1-3/4".

Punto de recorrido más alto de la puerta

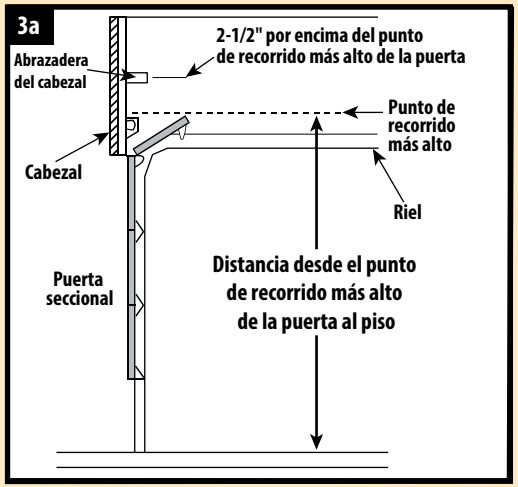

Instalación común

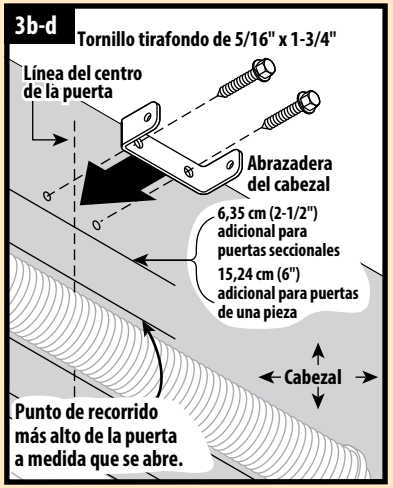

⚠ ADVERTENCIA

Los resortes de la puerta están bajo alta tensión. Si el resorte o el eje se encuentra en el camino, mida por encima del resorte o del eje en la línea del centro de la puerta de garaje y marque la ubicación para la abrazadera del cabezal.
NO INTENTE MOVER, AJUSTAR NI RETIRAR EL RESORTE DE LA PUERTA

⚠ PRECAUCIÓN

La abrazadera del cabezal debe sujetarse a la estructura del garaje. **NO** la sujete a paneles de yeso, aglomerado u otros materiales semejantes.

4 SUJECIÓN DEL RIEL A LA ABRAZADERA (BOLSA NARANJA)

4a. Levante el ensamblaje del cabezal y coloque la sección de riel exterior de la puerta (C) dentro de la abrazadera.

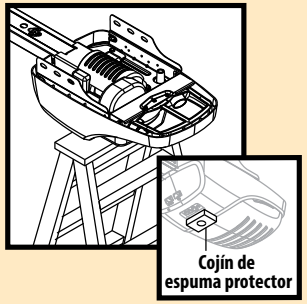

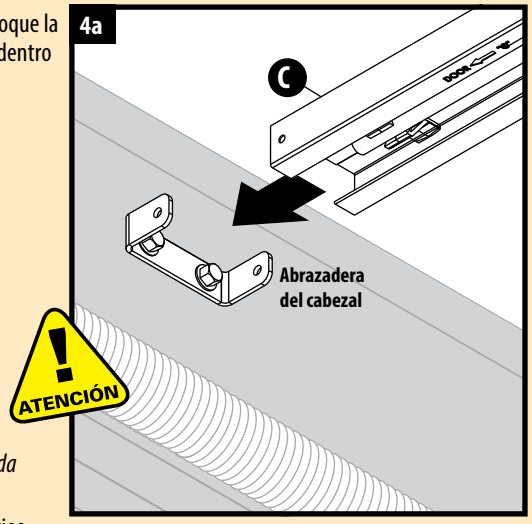

NOTA: *Apoye el cabezal y haga que una segunda persona lo ayude durante este paso.*

4b. Alinee los orificios en el riel con los orificios en la abrazadera.

4c. Deslice el pasador de horquilla a través de los orificios en el riel y el soporte y asegúrelo con una tuerca de apriete rápido, presionando ambos extremos de la tuerca.

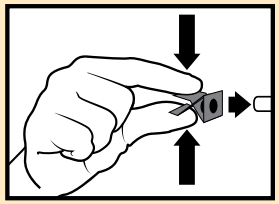

Apriete los extremos de la tuerca de apriete rápido para instalarla en el pasador.

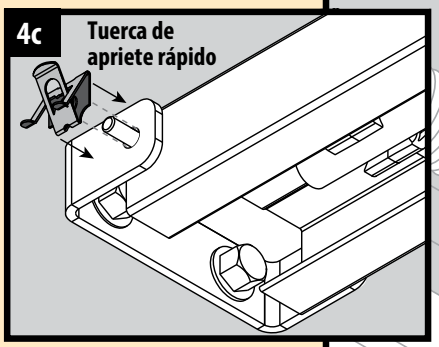

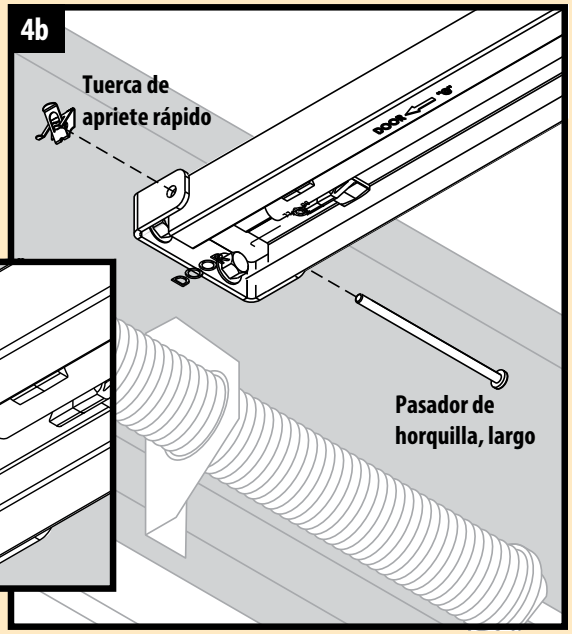

5 MONTAJE DEL CABEZAL AL TECHO (BOLSA VERDE)

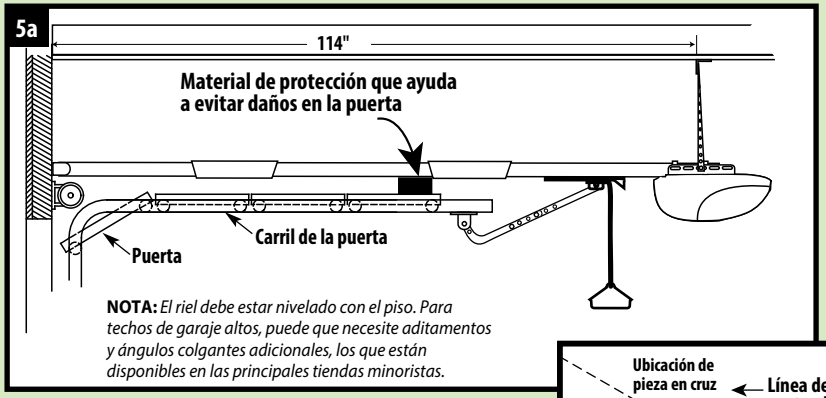

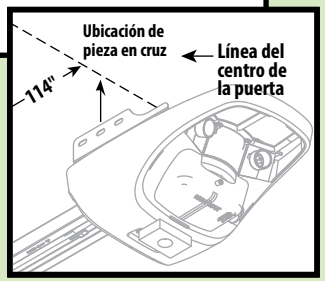

5a. De ser posible, levante y apoye el cabezal mientras una segunda persona abre la puerta completamente. **Introduzca una tabla, cartón o toalla de 5,08cm (2") x 10, 16cm (4") entre la puerta y el riel para proteger la puerta.** Ubique el cabezal por encima de la línea central de la puerta y permita que permanezca en la tabla. De lo contrario, mida y marque el techo 289,56cm (114") desde el cabezal hacia atrás, alineado con la línea central de la puerta.

5b. Coloque las placas de montaje (G) en ángulo y fije las viguetas con dos tornillos tirafondo de 5/16" x 1-3/4" incluidos en la bolsa verde. Para techos acabados, fije una pieza en cruz (no incluida) a las viguetas con tornillos tirafondo y asegure las placas de montaje a la pieza en cruz con pernos y tuercas de 5/16"-18" *(no incluidos)*.

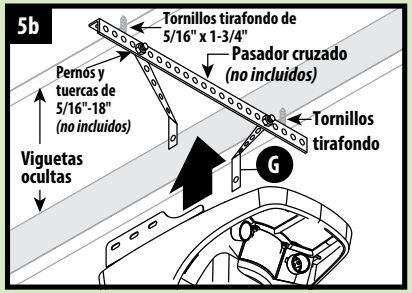

5c. Levante la unidad de cabezal para que haya una distancia suficiente entre la puerta y el riel. Corte o doble las placas de montaje como sea necesario para alinearlas con el cabezal y el riel a nivel.

5d. Asegure el cabezal a las placas de montaje con pernos y tuercas de 5/16"-18 - 3/4" incluidas en la bolsa verde. Asegúrese de que el cabezal esté centrado con la puerta y **retire la tabla de 5,08 cm (2") x 10,16 cm (4") u otro material de protección.**

Techo de viga abierto

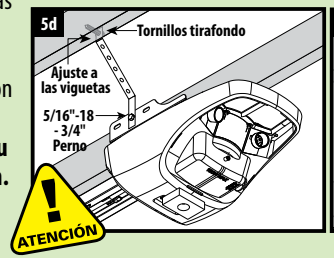

Techo acabado

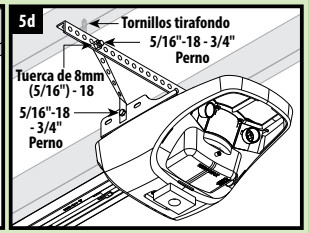

6 SUJECIÓN DE LA ABRAZADERA DE LA PUERTA A LA PUERTA (BOLSA NARANJA)

Puerta seccional (típica):

6a. Abrazadera central en la puerta. Fije cerca de la altura aproximada como rodillos superiores.

6b. Con una abrazadera, maque orificios en la puerta o en el marco.

6c. Taladre orificios guía de 1/8" parcialmente a través de la puerta.

6d. Asegure con tornillos autoperforantes de 1/4"- 20 - 3/4".

6e. Algunos fabricantes de puertas de garaje proporcionan abrazaderas de puerta que PUEDEN usarse con sus brazos de puerta Genie.

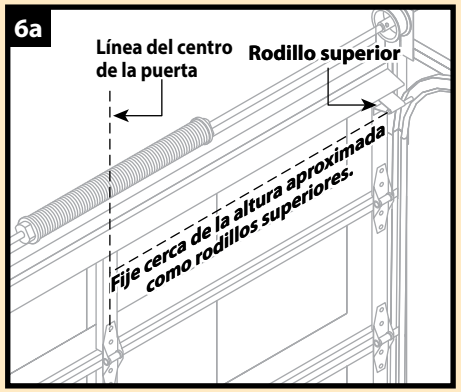

Puerta seccional (de madera):

6a. Abrazadera central en la puerta. Fije cerca de la altura aproximada como rodillos superiores.

6b. Con una abrazadera, maque orificios en la puerta o en el marco.

6c. Taladre orificios de 9/32" completamente a través de la puerta.

6d. Sujete la abrazadera con pernos cabeza de hongo y tuercas de 6mm (1/4") x 5,08cm (2") *(no provistos)*

NOTA: *Las instrucciones para la puerta de una pieza (Borde superior/Montaje frontal) se encuentran en el Manual de operación y mantenimiento provisto.*

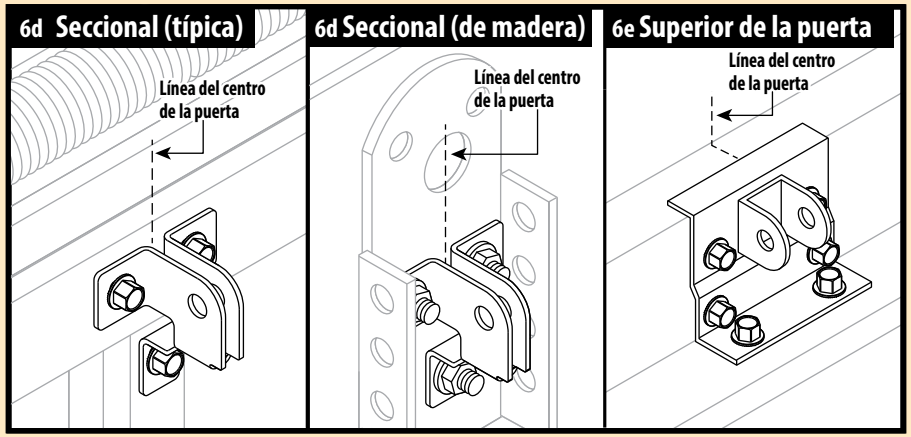

⚠ PRECAUCIÓN

Las puertas hechas de masonita, madera ligera, fibra de vidrio y láminas de metal deben apegarse adecuadamente antes de montar el operador de la puerta. Si tiene preguntas o inquietudes, póngase en contacto con el fabricante o distribuidor de la puerta. The Genie® Company no es responsable por ningún daño provocado por una puerta con sujeción incorrecta.

7 SUJECIÓN DEL BRAZO DE LA PUERTA A LA ABRAZADERA DE LA PUERTA Y AL ELEMENTO DESLIZANTE DE LA PUERTA (BOLSA AZUL)

7a. Asegure el cable de liberación de emergencia (L) al elemento deslizante (J) en el riel. Asegure la manija de liberación (en la bolsa naranja) al extremo opuesto del cable (L).

7b. Con el cable de liberación de emergencia, desenganche el elemento deslizante y muévalo hacia la puerta, aproximadamente a 40,64 cm (16") del cabezal.

7c. Generalmente, las puertas seccionales admiten un brazo curvo de puerta (D). Conecte el brazo recto al elemento deslizante con pasadores de horquilla y chaveta. En algunos casos, solo se usará el brazo recto de puerta (F) si la abrazadera de puerta está montada sobre el borde superior de la puerta.

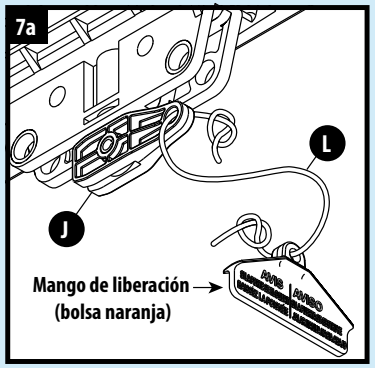

7d. Con la puerta cerrada, fije los brazos curvos y rectos junto con pernos y tuercas de 3/8". Coloque los sujetadores tan apartados como sea posible.

NOTA: *Se debe minimizar el largo general de ambos brazos, sin que el brazo recto quede vertical o exceda los 30° desde el cabezal.*

NOTA: *Las instrucciones para la puerta de una pieza (Borde superior/Montaje frontal) se encuentran en el Manual de operación y mantenimiento provisto.*

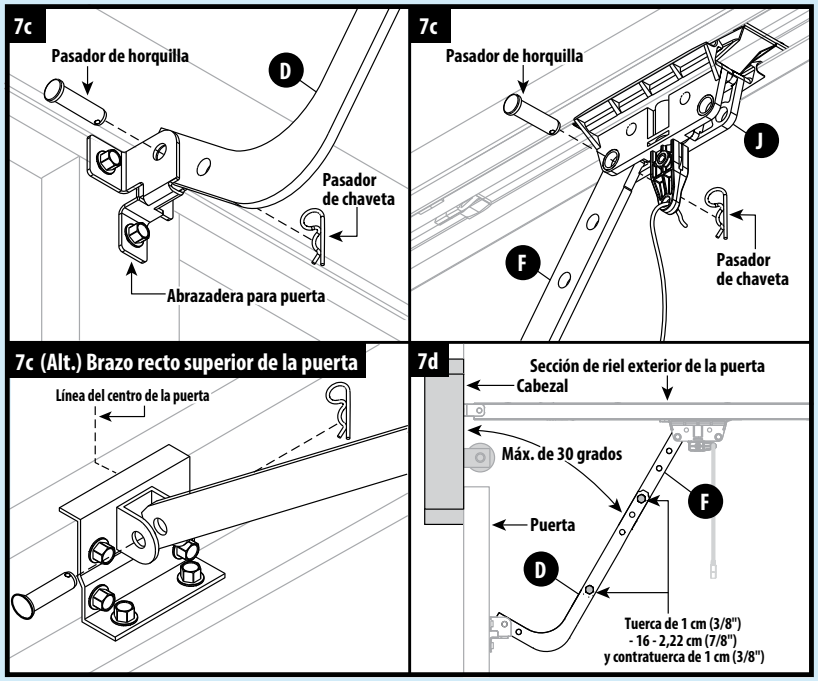

8 INSTALACIÓN DE SAFE-T-BEAM®

(BOLSA AMARILLA)

• LEA TODOS LOS PASOS ANTES DE PROCEDER

8a. Ubique la fuente y el sensor de Safe-T-Beam® (STB) a cada lado de la puerta de garaje, entre 12,7 cm y 15,24 cm (5" y 6") por encima del piso. Coloque las micas mirándose entre sí, como se indica.

8b. Marque los orificios de montaje del soporte, taladre orificios guía de 3/32" y asegure con los (4) tornillos tirafondo de 1/4" x 1-1/4" (provistos) insertándolos en la madera. Si va a realizar el montaje en concreto o bloques, necesitará otros sujetadores, los que están disponibles en las principales tiendas minoristas.

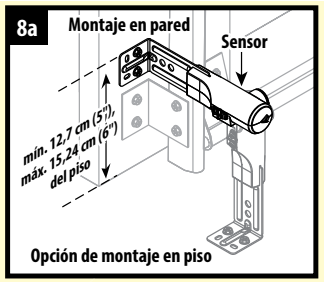

8c. Use el precableado del garaje si está disponible.De lo contrario, pase 2 porciones de cable (M) desde el cabezal, a lo largo del riel, por el cabezal y por debajo de los lados de la puerta, hacia cada sensor. Asegure el cable al riel colocando sujetadores de cables que se incluyen en la bolsa naranja, espaciados de manera uniforme a lo largo del riel. Luego use las grapas con aislamiento incluidas en la bolsa verde para asegurar cada cable a la pared.

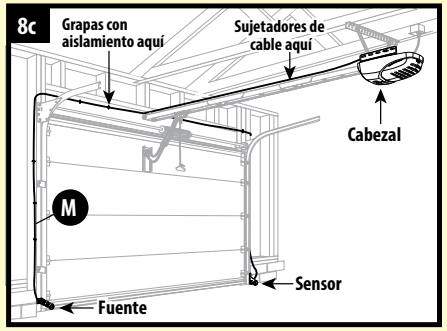

8d. En el cabezal, introduzca ambos cables a través del tubo del conductor de control. Retire 1,91cm (1/4") del aislamiento del cable blanco y del pelado. Tuerza dos cables blancos juntos. **Presione hacia adentro la pestaña naranja en el terminal 1 e introduzca los cables con un destornillador pequeño de cabeza plana.** Tuerza dos cables pelados juntos e introd el terminal 2. Asegúrese de que los cables estén en el terminal correspondiente, ajuste según sea necesario.

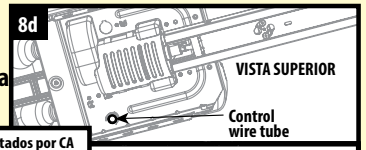

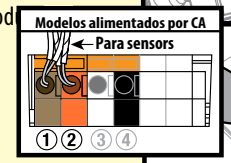

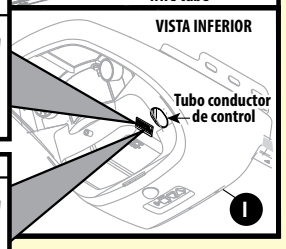

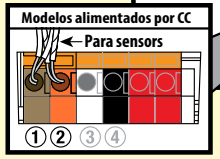

8e. Para cada sensor, retire 1,91 cm (1/4") del aislamiento del cable blanco y del pelado y asegúrelos en cada terminal. Asegúrese de que los cables están fijos en cada terminal, ajuste según sea necesario.

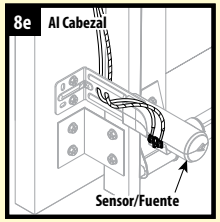

⚠ PRECAUCIÓN

Cuando use grapas con aislamiento, haga que quede lo suficientemente ceñido para mantener el cable eléctrico en su lugar. Las grapas muy ajustadas pueden provocar daños al cable y el malfuncionamiento del Sistema Safe-T-Beam®.

9 INSTALACIÓN DE LA CONSOLA DE PARED

9a. Use el precableado del garaje si está disponible. De lo contrario, pase un cable (M) desde el cabezal a la ubicación deseada para el control de pared. Asegure el cable con las grapas con aislamiento (bolsa verde).

9b. En el cabezal: introduzca el conductor hacia abajo a través del tubo del conductor de control. Retire 1,91cm (1/4") del aislamiento del cable blanco y del pelado. **Con un destornillador pequeño de cabeza plana, presione hacia adentro la pestaña naranja e introduzca el cable blanco en el terminal 3 y el cable pelado en el terminal 4.** Asegúrese de que los cables estén fijos en cada terminal, ajuste según sea necesario.

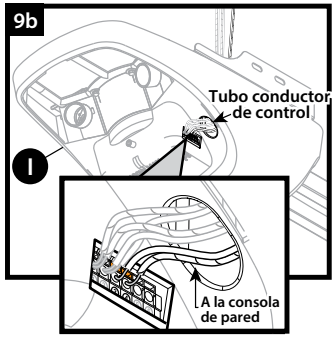

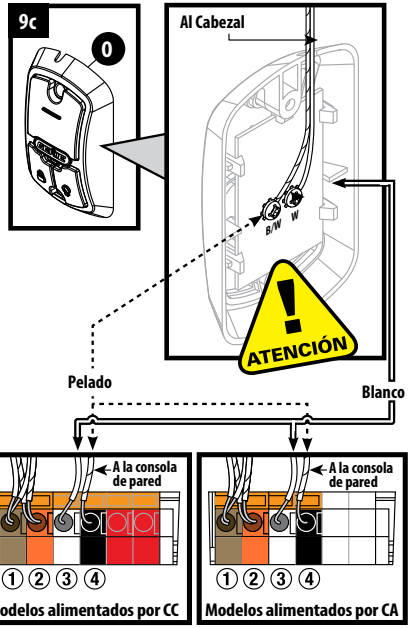

9c. Para cada terminal de cables en la consola de pared, retire 1,91 cm (1/4") del aislamiento del cable blanco y del pelado y asegure el cable blanco al terminal "W" y el cable pelado al terminal "B/W" como se indica. Asegúrese de que los cables estén fijos en cada terminal, ajuste según sea necesario.

9d. Marque los orificios de montaje de la consola de pared, taladre orificios guía de 3/32" e instale con los tornillos #6 x 1-1/4" (provistos). Si la instalación se realiza sobre un panel de yeso, se requerirán anclas de expansión *(no incluidas)*.

9e. Pegue la "ETIQUETA DE ADVERTENCIA ATRAPADA" (incluida en el Manual de operación y mantenimiento) al lado de la consola de pared.

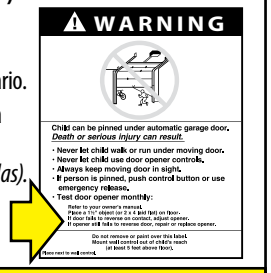

NOTA: *Si se usa precableado, asegúrese de que después de aplicar energía al cabezal (en el Paso 11) las luces LED de la consola de pared y de Safe-T-Beam® se encienden. Así se comprueba que el cableado es correcto. De no ser así, podría necesitarse un conductor individual para la Safe-T-Beam® y para la consola de pared en el cabezal.*

⚠ ADVERTENCIA

El uso de otros controles de pared puede provocar el funcionamiento inesperado de la puerta y pérdida de la función de luz. Ubique la consola de pared en un lugar visible desde la puerta y lo suficientemente lejos de esta para evitar el contacto mientras se opera la consola. El control debe ubicarse como mínimo a 1,5 metros (5 pies) del piso para mantenerlo alejado de los niños pequeños.

10 ENSAMBLE DE ILUMINACIÓN

10a. Instale las bombillas en el cabezal (I).

NOTA: *NO supere el voltaje máximo. Las bombillas de luz no deben superar los 100W (el Modelo 2562 requiere bombillas de no más de 60 vatios).*

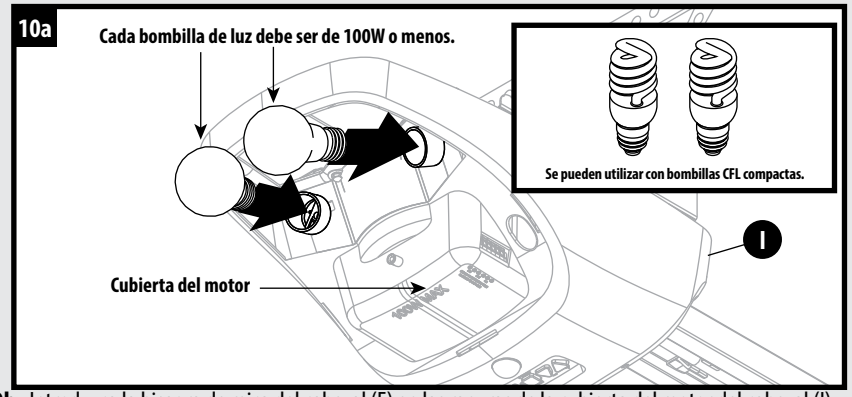

10b. Introduzca la bisagra de mica del cabezal (E) en las ranuras de la cubierta del motor del cabezal (I).

10c. Mueva las micas (E) hacia arriba hasta su posición. Tal vez sea necesario apretar levemente las micas para alinear las pestañas con las ranuras en la parte superior de la cubierta del motor.

10d. Introduzca los tapones de goma (en la bolsa naranja) en los orificios del accesorio del cabezal, si existe.

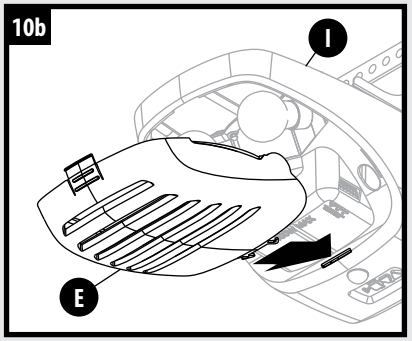

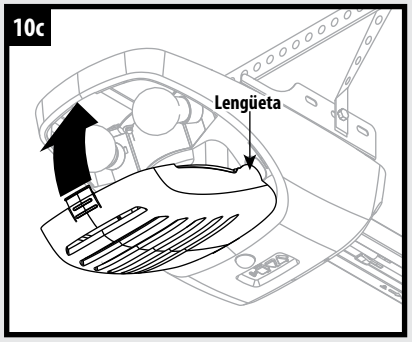

NOTA: ***Retire y deseche el cojín de espuma en este momento.***

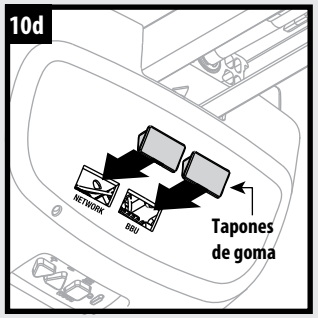

11 CONEXIÓN AL SUMINISTRO ELÉCTRICO

Para la conexión de tomacorrientes con puesta a tierra:

11a. Enchufe el cable de alimentación. Enrolle el excedente del cable y colóquele cinta o dóblelo a la parte superior del cabezal. (**NO** LO UBIQUE POR ENCIMA DE LAS BOMBILLAS DE LUZ.)

⚠ ADVERTENCIA

El operador está equipado con un tomacorriente de puesta a tierra para su protección y **solo encaja en otros tomacorrientes de puesta a tierra. ¡NO** modifique el enchufe de ninguna manera! **Si no tiene tomacorrientes de puesta a tierra, pídale a un electricista certificado que instale el tomacorriente adecuado.** El operador debe estar conectado a tierra correctamente para evitar lesiones personales y daños al equipo. **NUNCA UTILICE UNA EXTENSIÓN ELÉCTRICA.** Consulte los códigos de construcción locales para saber si se requiere una conexión eléctrica permanente. **NUNCA RETIRE LA CUBIERTA DEL MOTOR. Un técnico capacitado debe realizar todos los trabajos en la cubierta con las herramientas e instrucciones adecuadas.**

Cableado permanente por un electricista:

11a. Corte los cables instalados FUERA DE LA ESTRUCTURA.

11b. Las conexiones del cableado se deben realizar DENTRO DE LA ESTRUCTURA y debe haber una nueva línea de cable de suministro de electricidad de 15,24 cm (6"), como mínimo, de DENTRO DE LA ESTRUCTURA. (El conducto es opcional. El conducto, el aliviador de tensión y los empalmes plásticos no están incluidos.)

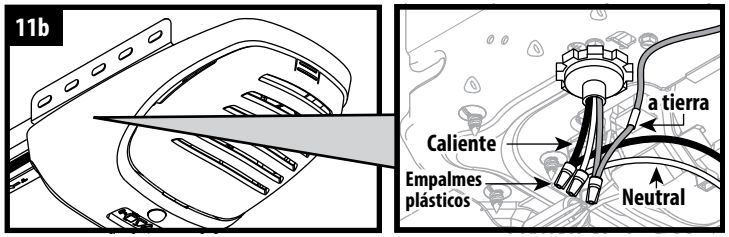

NOTA: *Después de suministrar energía al cabezal: (1) Compruebe que las luces LED roja y verde de Safe-T-Beam® están encendidas. Si no lo están, regrese al paso 8 y revise el cableado. (2) Compruebe si la luz LED roja de la consola de pared está encendida. Si no lo está, revise si hay una luz LED azul que titila en el cabezal. Si es así, presione el botón "LOCK" en consola de pared. (Ahora se encenderá la luz LED de la consola). De lo contrario, regrese al paso 9 y revise el cableado.*

12 AHORA ESTÁ LISTO PARA PROGRAMAR

Consulte las páginas 7 y 8 del Manual de operación y mantenimiento para acceder a las instrucciones de programación.

⚠ PRECAUCIÓN

NO ponga el operador en funcionamiento hasta que se hayan configurado los límites de recorrido y evite, así, daños a la unidad.